K&M HOLLAND GMBH

MINIMAX

Thekentiefe 560 mm (über Türblatt)

MiniMax Kühltheken

Für die innovative und funktionelle Thekengestaltung

Enormes Fassungsvermögen trotz verringerter Tiefe

‚MiniMax' ist eine komplette Kühlthekenserie für die kreative Gestaltung Ihrer Ausschankanlage mit einem hervorragendem Preis-Leistungsverhältnis!

Standartisierte Thekenelemente ermöglichen in Kombination mit Schubladen, Türen oder Tüllenelementen eine perfekte Einrichtung.

MiniMax Kühltheken gibt es als vorinstallierte Version mit Verdampfer zum Anschluss an eine Zentralkühlung und als steckerfertige Version für den sofortigen Einsatz ohne lange Installationen. Beide Varianten sind mit 2, 3 oder 4 Kühlabteilen erhältlich.

Trotz der verringerten Tiefe haben die MiniMax-Bauteile ein enormes Fassungsvermögen. In jedem Türabteil können über 150 Stk. 0,33 Liter Flaschen untergebracht werden! In Kombination mit unterschiedlichen Vollauszügen lassen sich kreative Gastronomiekonzepte mit großen Nutzinhalten bei komfortablem Handling umsetzen.

© K. & M. Holland GmbH

Werbung am Point of Sale

MiniMax Kühltheken mit hinterleuchteten Glastüren bieten beim Einsatz im Rückthekenbereich eine tolle Möglichkeit die entsprechenden Getränkemarken ins beste Licht zu rücken. Der Kunde an der Bar sieht sofort das Sortiment und kann spontan auswählen. Eine bessere Kombination aus Funktionalität und Werbefläche gibt es kaum!

Auch für das Servicepersonal wird der gezielte Zugriff durch die Einsicht von außen deutlich erleichtert.

Passende Abdeckungen, Schubladen- und Tüllenmodule, sowie auch ein Glastürenschrank runden das Einrichtungsprogramm ‚MiniMax' perfekt ab.

Vorinstalliert

- Breite: 636 mm / 1090 mm / 1645 mm / 2200 mm
- In anthrazit beschichtetem Feinblech oder in Edelstahl
- Tiefe: 520 mm ▷ 560 mm über Türblatt
- Höhe: 850 mm (+ Füße höhenverstellbar 12 bis 35 mm)
- Verdampfer vorinstalliert
- Kälte- und Tauwasserleitung wahlweise nach links, rechts oder hinten aus dem Korpus geführt
- Expansionsventil für Kältemittel R134a

Steckerfertig

- Breite: 986 mm / 1440 mm / 1995 mm / 2550 mm
- In anthrazit beschichtetem Feinblech oder in Edelstahl
- Tiefe: 520 mm ▷ 560 mm über Türblatt
- Höhe: 850 mm (+ Füße höhenverstellbar 12 bis 35 mm)
- Kältesatz Außen am Korpus, links oder rechts
- Digitalthermostat, Verdampfer
- Kältemittel R134a

Abbildungen in Edelstahl und mit Glastüren

Passende Arbeitsplatten in 600 mm Tiefe sind entsprechend dem jeweiligen MiniMax-Modell erhältlich.
Verarbeitung: 0,8 mm Edelstahlblech, seidenmatt gebürstet, auf Spanplattenunterfütterung, umlaufend umgekantet.

© K. & M. Holland GmbH

Ausstattungsvarianten

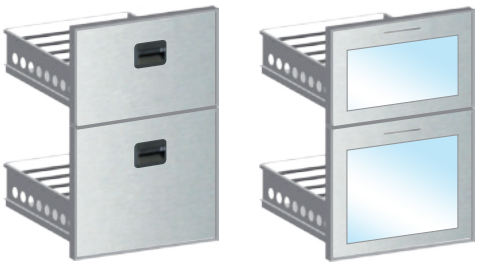

Euro-Liter-Zug

- 2 Vollauszüge
- Nutzhöhen: 278 mm oben, 388 mm unten (Standard); 277 mm oben, 376 mm unten (Glaszug)
- Nutzinhalt, z.B.: 38 Stk. NRW 0,5 Liter und 27 Stk. 1,0 Liter Flaschen
- Inkl. 4 Trennstäbe je Zug

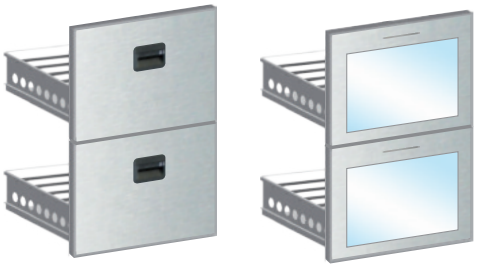

Halb-Halb-Zug

- 2 Vollauszüge
- Nutzhöhen: 330 mm oben, 332 mm unten (Standard); 319 mm oben, 326 mm unten (Glaszug)
- Nutzinhalt, z.B.: 92 Stk. 0,33 Liter oder 54 Stk. 1,0 Liter Flaschen
- Inkl. 4 Trennstäbe je Zug

3er-Zug

- 3 Vollauszüge
- Nutzhöhen: 225 mm oben, 250 mm in der Mitte, 216 mm unten (Standard); je 200 mm oben, in der Mitte und unten (Glaszug)
- Nutzinhalt, z.B.: 100 Stk. 0,2 Liter und 46 Stk. 0,33 Liter Flaschen, abhängig von Flaschenhöhe und -durchmesser
- Inkl. 4 Trennstäbe je Zug

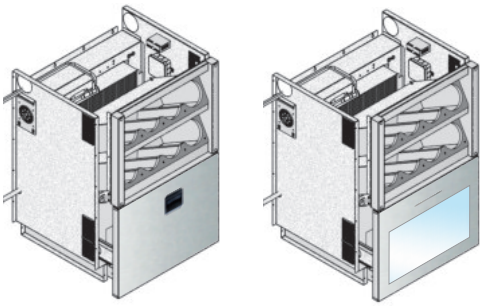

Tüllenabteil

- Ersetzt einen Verdampfer in vorinstallierten oder steckerfertigen Theken
- Nutzhöhe: 245 mm unten
- Nutzinhalt, z.B.: 8 Stk. 1,0 Liter und 46 Stk. 0,33 Liter Flaschen

ZUBEHÖR: Arbeitsplatten | Abfallkipper | Gläserdusche | Mischbatterie | Schloss | Säulenbohrung zusätzliche Fassstoßkante | 4 oder 6 Lenkrollen | Beleuchtung | Spülmaschine | Eiswürfelbereiter

Container Box
Für die Fasskühlung

Dieser komplett steckerfertige Fassvorkühler wurde speziell für die Kühlung und Lagerung von verschiedenen Fässern entwickelt. Komplett ausgestattet mit Kälteeinheit, Verdampfer, Digitalregler.

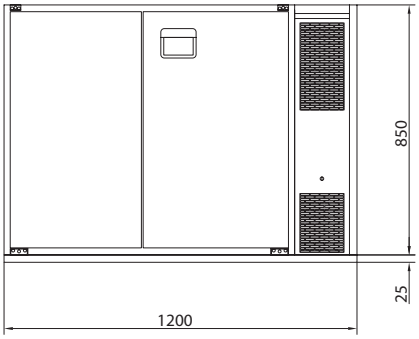

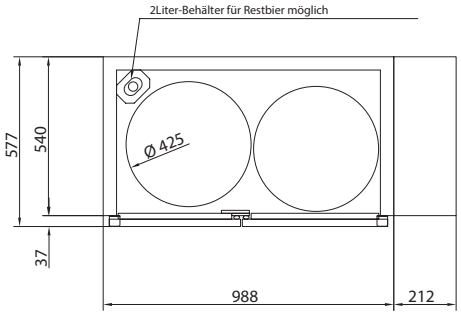

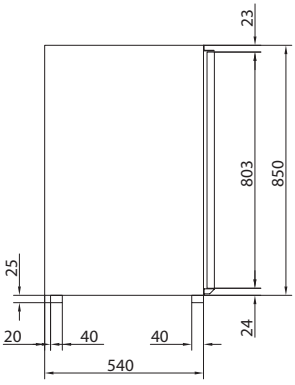

Korpus

- Breite: 1200 mm (Doppeltür)
- Tiefe: 540 mm w 580 mm über Türblatt
- Höhe: 850 mm + Füße bzw. Sockel
- Nutzinhalte: 2 Fässer Ø 385 mm (30 Liter) oder
  2 Fässer Ø 425 mm (50 Liter) oder
  5 Container Ø 240 mm (20 Liter)
- Innen und außen: Stahlblech, verzinkt
- Boden: spezialbeschichtet grau (N2PVA genoppt)
- Modelle in Edelstahl auf Anfrage
- Tür in Feinblech, anthrazit beschichtet, Scharnier in Edelstahl
- Komplett montiert, mit Beleuchtung

Kältesatz

- Kälteleistung 300 W (bei t_0 = -10 °C)
- Kapillarkühlung, Verdampfer, elektronischer Thermostat
- Automatische Abtauregelung

© K. & M. Holland GmbH

Kompakt-Kühltheke
Mit Kälteaggregat

MM1100GLSTF

- Außen aus Feinblech, mit Folie beschichtet, anthrazit
- Optional auch in Edelstahl
- 2 Türabteile, Türrahmen in Edelstahl mit Isolierglas 24 mm und Beleuchtung
- Integrierte Kälteeinheit 400 W, Verdampfer installiert, mit Digitalthermostat
- Serienmäßig mit 4 Rosten
- Voll einbaufähig
- Maße (B x T x H): 1106 x 520 x 897 mm
- Nutzinhalt, z.B.: 255 Stk. 0,33 Liter Flaschen

MM1100HSGLSTF

- Breite x Tiefe x Höhe: 1100 x 600 x 2155 mm
- Wahlweise in anthrazit oder in Edelstahl
- Nutzinhalt, z.B.: 550 Stk. 0,33 Liter Flaschen
- 5 durchgehende Roste
- Glasfronten mit seitlicher LED Beleuchtung
- Serienmäßig abschließbar
- Revisionsfach unten (beim vorinstallierten Schrank)
- Kältesatz unten (beim steckerfertigen Schrank)
- Kälteleistung 600 W (t0 = -5 °C), R134a
- Digitalthermostat mit automatischer Abtauregelung
- Beleuchtetes Werbedisplay oben
- Voll einbaufähig
- Komplett montiert
- Isolierstärke 60 mm, nahtlos druckgeschäumt
- Kältebrückenfreie Verarbeitung des gesamten Korpusses
- Modelle in Edelstahl auf Anfrage
- Nutzinhalt, z.B.: 550 Stk. 0,33 Liter Flaschen

© K. & M. Holland GmbH

Die MiniMax ist auch als komplett-Theke mit einer Tiefe von 690 mm (über Türblatt) erhältlich.

Sehen Sie dazu den Prospekt MaxiMax!

K&M HOLLAND GMBH

K. & M. Holland GmbH · Industriestraße 14 · D-94327 Bogen
Tel.: +49 (0) 9422 / 507 – 0 · Fax: +49 (0) 9422 / 507 – 300
info@kmholland.de · www.kmholland.de